PRODUKTINFORMATION & INSTALLATIONSGUIDE 2025

Airius Modell 10
DESIGNER SERIES
EX-D-10-SP-STD-230

www.airius.se

AIRIUS®
sparar dig energi

MODELL 10 MÅTT OCH EGENSKAPER

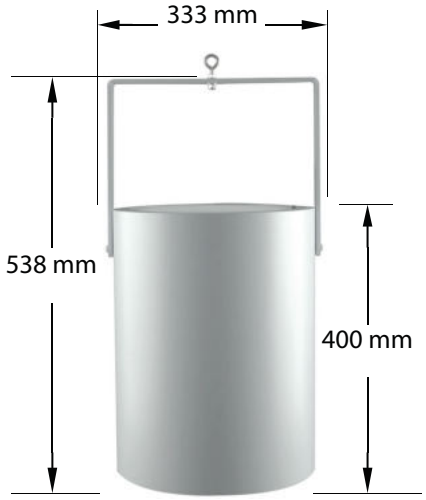

Fristående enheter kan vinklas upp till 90º från vertikalen

ENHETSSTORLEK	STANDARD
Vikt:	6,8 kg
Höjd till kant:	*400 mm*
Total höjd:	*538 mm*
Diameter:	*333 mm*
	868
MOTOR	**230V vid 50 Hz**
Watt*:	13,5
RPM*:	1.53 m/s @ 3 m
AMPS*:	*100*
m³/h:	
Hastighet längs centrumlinje¹:	1,53 m/s vid 3 m
AMP*:	0,06

Titan Series Upgrade - Off white as standard

*Motordata tillhandahålls av motortillverkaren och kan ändras när som helst
¹Hastighetsprofil testad in situ

TÄCKNINGSYTA Uppvärmning

Takhöjd = Upp till 3,5 m
Munstyckshöjd = Upp till 3 m
Golvyta = Upp till 46 m²

Alla data är endast vägledande och kan ändras beroende på applikation. För mer noggrann design, kontakta Airius.

MOTOR

Enfas

PSC · Permanent Split Capacitor-motor

230 Volt @ 50 Hz

resin housing and stator blades with stainless steel fixings

DRIFTSTEMPERATURER

Driftstemperatur	= -20 °C till 70 °C
Termiskt överhettningsskydd	= 70 °C

KÅPA

Aluminium pulverlackerat

Invändig stator med fasta blad av PC/ABS-harts, munstycke och kåpa

Gäller Titan Series Upgrade · kemikaliebeständig kåpa av ABS-harts och statorblad med fästelement i rostfritt stål

INTRÄNGSSKYDD

IP55-klassad

LJUDSNIVÅER

Ljudtrycksnivå = 27,7 dB(A)

Beräknat från enhetens munstycke till huvudhöjd när installerad vid maximal takhöjd

För ytterligare information om ljudnivå, kontakta Airius

- PHI kit - Photohydroionization - Advanced oxidation technology

ntal installations Airius recommend the use of a cradle, able or a rod attachment to support the fan nozzle

emical resistant ABS

FÄRG

Kallgrå 2C · Benvit som standard

Kan skräddarsys med din färgspecifikation

Titan Series Upgrade · Benvit som standard

TILLBEHÖR & TILLVAL

Valfria hastighetsregulatorer möjliggör variabel effekt från Airius-enheten.

1 A och 5 A reglage tillgängliga

Luft- och ytrening · Används för att minska föroreningar:
- PHI-kit · Fotojonisation · Avancerad oxidationsteknik

För horisontella installationer rekommenderar Airius användning av en vagga, en andra kabel eller en stångfäste för att stödja fläktens munstycke

GARANTI

3 års garanti på delar och utförande från leveransdatum

(5 ft)
1.5 m

HASTIGHETSPROFIL

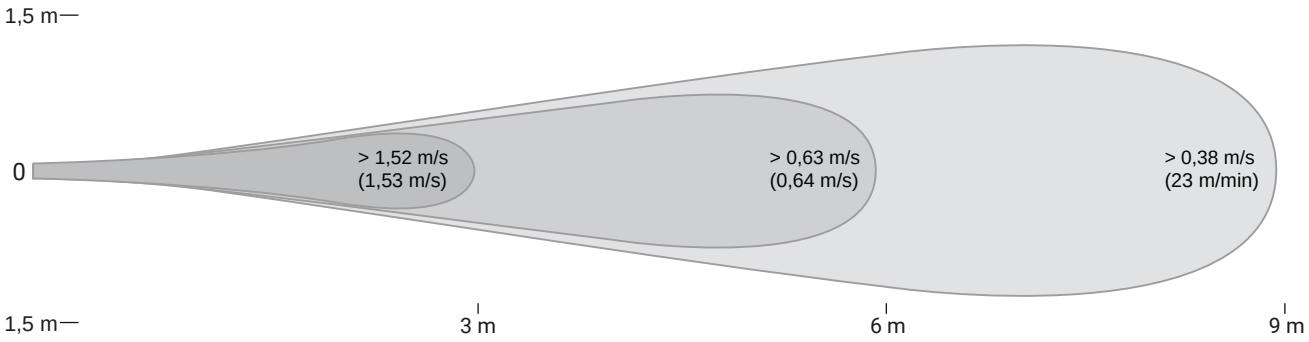

PLACERING AV ENHET

FÖRBEREDELSE

Installera elektriska kretsar och uttag i enlighet med nationella och lokala elföreskrifter.

Uttag bör generellt monteras vertikalt om inte en "vrid-/låstyp" används.

Väggströmbrytare kan installeras i kretsen för att stänga av strömmen och förhindra elektriska faror vid service.

Kontrollera elektrisk kontinuitet hos Airius-enheten på marken innan permanent montering i taket.

UNDERHÅLL

Frekvensen av rengöring varierar beroende på applikation och miljö.

Du kan rengöra plasthöljet med en fuktig, varm trasa, med milda hushållsrengöringsmedel.

Använd inte petroleumprodukter, thinner eller lösningsmedel för att rengöra någon del av Airius-enheten.

Om Airius-enheten slutar fungera, kontakta tillverkaren.

MATERIAL OCH EGENSKAPER

Konstruerad av återvinningsbara material.

Statorn och fläktbladen är tillverkade av brandsäkra 5VA-material.

Nätsladden är en 1,8 m, 3-ledad, 1,02 mm diameter 300VAC klassad elkabel · CE/EU-kompatibel klassad som HO5VV (KONTAKT MEDFÖLJER EJ).

Enfas, kortslutningsmotor, enkelhastighet, axialmotor.

Motorn är termiskt skyddad. Frånkopplingen sker vid 70 °C.

Ingen smörjning krävs. Lagren är tätade.

DRIFT

Konstruerad för att fungera 24 timmar om dygnet, 7 dagar i veckan för att upprätthålla luftcirkulation/termisk utjämning/fuktighetsutjämning.

Använd valfri hastighetskontroll för att finjustera varvtalet vid behov.

INSTALLATION

Anslut inte fläktar som väger mer än 10 kg permanent om det inte överenskommits med Airius före installation. Vid montering är det att föredra om en kedja eller kabel används mellan fläkten och stödet. Det är dock inte nödvändigt.

Häng från taket, vanligtvis 300 mm · 450 mm från taktaket till fläktens intag.

Kedjor MÅSTE säkras från 2 fästpunkter med minst 45º vinkel för att säkerställa att enheten inte snurrar under drift.

För kylaapplikationer kan fläktar installeras något lägre. Kontakta Airius för designinformation och assistans.

Airius-enheten fungerar bäst när luftpelaren från munstycket är fri till golvet.

Airius-enheten bör inte monteras direkt framför värme-kanaler, ventiler eller någon annan hög värmekälla.

Använd professionellt installerad hårdvara, kapabel att bära minst fem gånger fläktenhetens vikt.

Hårdvara för att hänga upp enheten inkluderar men är inte begränsad till: Krokar, kedjor, kablar, karbinhakar, schacklar, balkklämmor och bultar.

Placeringstätheten är direkt relaterad till effektiviteten, prestanda och besparingar.

Montera utom räckhåll för människor och djur.

Planlösningar, entresolplan, kontorsplaceringar, maskiner, personalens placering, VVS, belysning, kanalsystem, elsystem, naturliga ljus-/luftsystem, kranar, dörrar, fönster, ventilation och brand-släckningssystem är alla faktorer vid korrekt placering av Airius-systemet i taket.

KEDJEMONTERAD (RAKT)

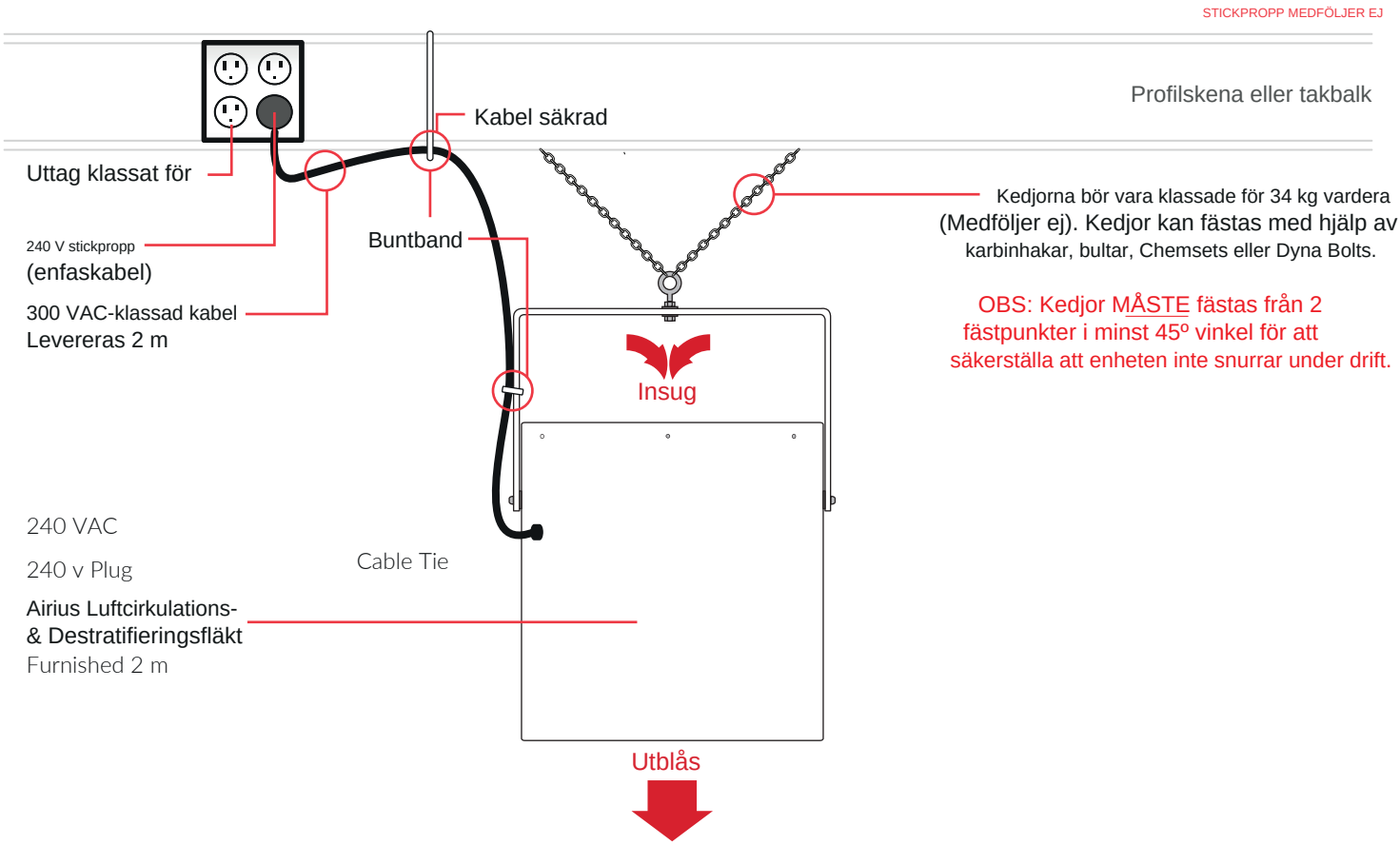

TAKFÄST (RAKT)

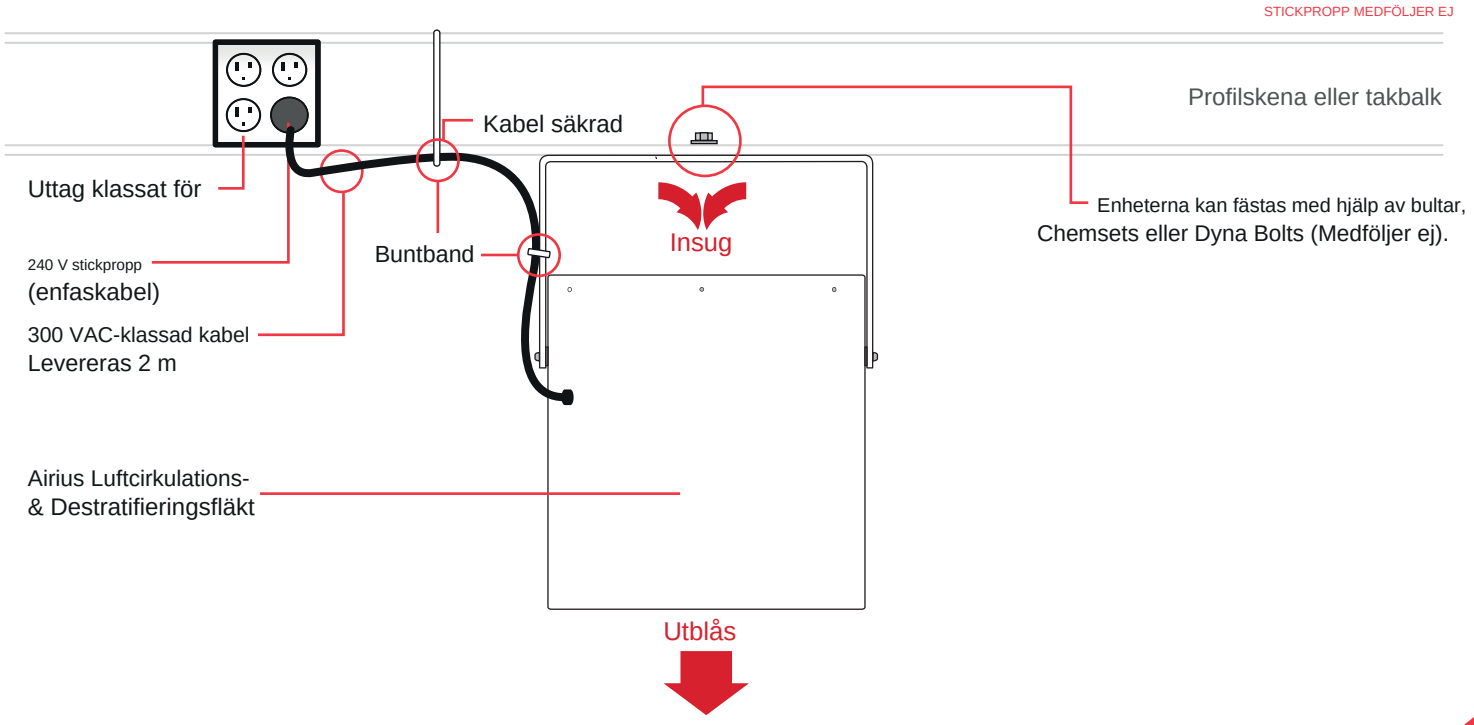

KEDJEMONTERAD (VINKLAD)

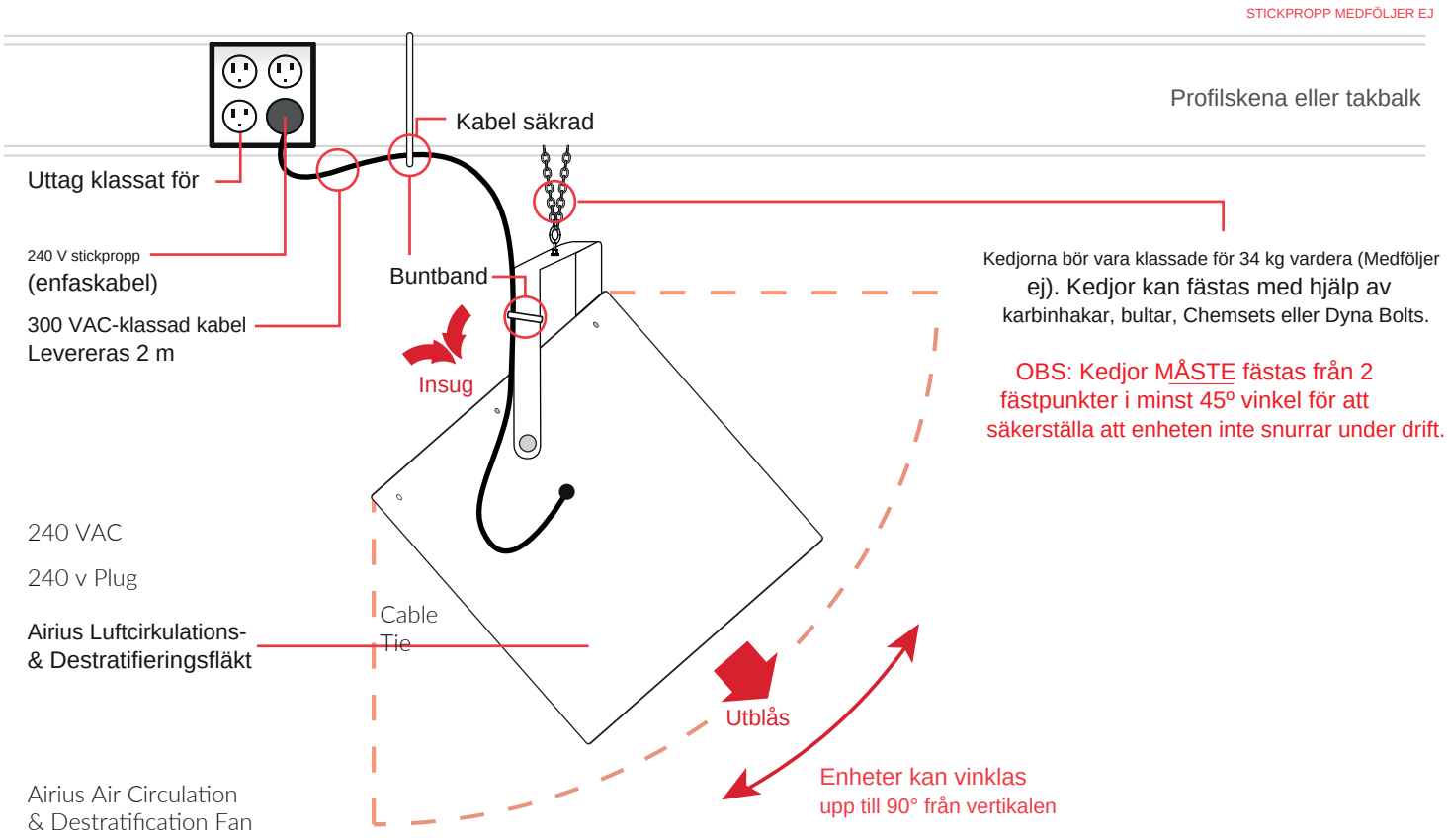

TAKMONTERAD (VINKLAD)

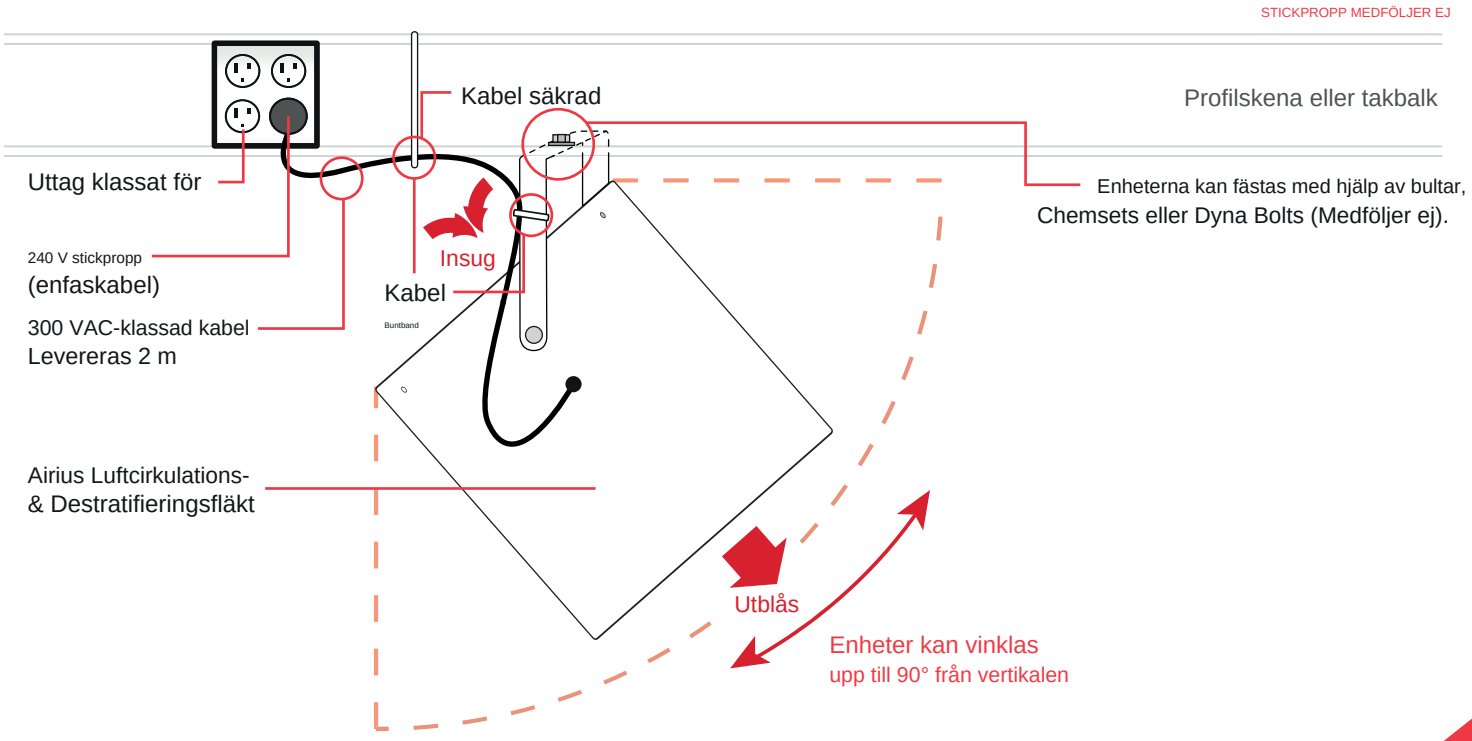

sparar dig energi

Airius Sverige, Middle East & Asia

Airius Sverige

info@airius.se
E-post - info@airius.se
Webb - www.airius.se

Airius Americas

E-post - info@airius.se
Webb - www.airius.se

Airius Oceanien & Sydostasien

E-post - info@airius.se
Webb - www.airius.se

Amerikanska och utländska patent beviljade Airius Sverige, USA, ytterligare patent är under behandling. AIRIUS & AIRIUS SYSTEMS är upphovsrättsligt skyddad egendom tillhörande Airius Sverige, USA. Allt material utfärdat av, eller som kommer från, Airius Sverige är upphovsrättsligt skyddad egendom tillhörande Airius Sverige, UK.

V 1.0