DIMENSIONER

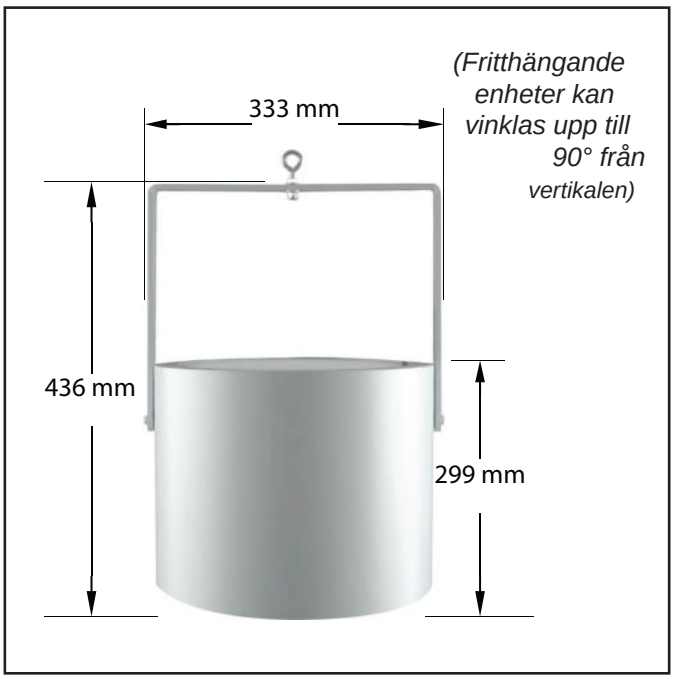

EGENSKAPER

ENHETSSTORLEK	KORT
Vikt:	5,4 kg
Höjd till kant:	299 mm
Total höjd:	436 mm
	333 mm

MOTOR	230V vid 50 Hz
Watt*:	13,5
RPM*:	
L/S*	100 (361 m³/h)
m³/h*:	
Centrumlinjehastighet*:	1,53 m/s vid 3 m
AMP*:	0,06

*Motordata tillhandahålls av motortillverkaren och kan ändras när som helst

LAMPA	
Längd:	5· cell
Effekt:	

TÄCKNINGSOMRÅDEN	LUFTFLÖDE
Takhöjd:	Upp till 3,5 m
Munstyckshöjd:	Upp till 3 m
Golvyta:	Upp till 46 m²
	RENING
5· PHI-cell:	271 m³

*Täckningsområden kan variera beroende på miljö och belastning.

PUREAIR DESIGNER SERIES-SERIEN
- MODELL 10 Kort

BESKRIVNING

· Fläkt för luftrening, luktkontroll, destratifiering och luftcirkulation.
· Har integrerad Photohydroionization (PHI) Cell.
· Skapar en aggressiv avancerad oxidation atmosfär.
· Fyller utrymmen med luftburna hydroperoxider, superoxid- och hydroxidjoner.
· Bredspektrum HE/UV-ljus riktat mot en fyrdubbel metallmålyta som producerar hydroperoxider.

FUNKTIONER

· Dödar ytbundna bakterier, mikrober och virus med 99%+.
· Dödar luftburna bakterier, mikrober och virus med 97%+.
· Reducerar lukter med 99%+.
· Reducerar VOC, gaser och ångor med 80%+.
· Balanserar interna byggnadstemperaturer.
· Sparar 20% - 50% på uppvärmnings- och kylkostnader.

INTRÄNGSSKYDD

· IP55-klassad.

MOTOR

· Enfas, skärmpols-, enkelhastighets- (variabel med valfri hastighetskontroll), axialmotor.
· Tätade lager, ingen smörjning krävs.

CELLPRESTANDA

· Uppskattad livslängd på 25 000 timmar (3 år) vid kontinuerlig drift.

EGENSKAPER

HASTIGHETSPROFIL

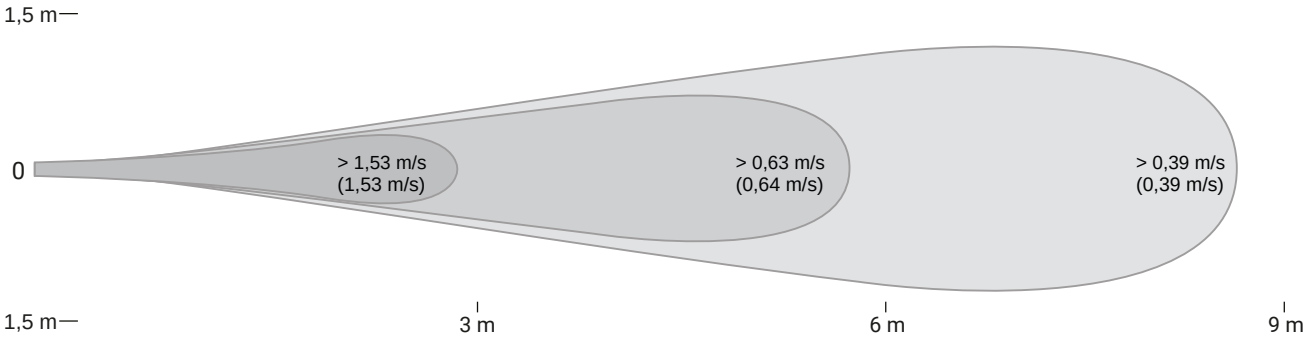

DRIFT

· Konstruerad för att vara i drift 24 timmar om dygnet, 7 dagar i veckan för att skydda mot luftburen mögel, bakterier, virus, lukter och VOC:er samt spara värme- & kylkostnader.

DRIFTSTEMPERATURER

· Driftstemperatur = -20 °C till 70 °C

HÖLJE & KOMPONENTER

· Cylindriskt hölje i pulverlackerad aluminium
· Intern PC/ABS-harts med fasta styrskenor
· 5VA flamskyddsklassificering.
· Hydrerad katalytisk matriscell (Quad-Metallic).
· UV-lampa inkapslad i ett skyddande polyrör & hela enheten är inkapslad i en skyddande metallcell.
cell.
· Gäller för Titan Series Upgrade · kemikaliebeständigt ABS-hölje och statorblad med fästen i rostfritt stål

LJUDNIVÅ

· Ljudtrycksnivå = 27,7 dB(A)

Beräknat från enhetens munstycke till huvudhöjd när installerad vid maximal takhöjd.

För ytterligare information om ljudnivå, kontakta Airius

FÄRG

· Vit som standard.
· Kan målas efter dina färg-specifikationer.

UNDERHÅLL

· Inget underhåll krävs.
· Om Photohydroionization-cellen (PHI-cellen) går sönder, kontakta tillverkaren.

TILLBEHÖR & TILLVAL

· Hastighetsreglage - Av/på-hastighetsreglage möjliggör variabel effekt från Airius-enheten. 1 A och 5 A reglage finns tillgängliga.

GARANTI

· 3 års garanti på delar och utförande från leveransdatum för fläktenheten.
· 1 års garanti på delar och utförande från leveransdatum för Photohydroionization-cellen.

(Villkor gäller).

SÄKERHETSÅTGÄRDER

· UV-lampa är inkapslad i ett skyddande polyrör för att förhindra glas- eller kvicksilverbrott/läckage.

PLACERING

FÖRBEREDELSE

· Installera elektrisk(a) krets(ar) och uttag i enlighet med nationella och lokala elföreskrifter
· Uttagen bör i allmänhet monteras vertikalt såvida inte en "vrid-/låstyp" används
· Väggströmbrytare kan installeras i kretsen för att stänga av strömmen och förhindra elektriska risker vid service
· Kontrollera elektrisk kontinuitet för Airius-enheten på marken innan permanent montering i taket

INSTALLATION

· Häng vertikalt så högt i taket som möjligt Normalt 300 mm · 450 mm från taket till intaget
· Airius-enheten presterar bäst när luftpelaren från munstycket är obehindrad ner till golvet
· Använd professionellt installerad utrustning, kapabel att bära minst fem gånger vikten
· Utrustning för att hänga enheten inkluderar men är inte begränsad till: Krokar, kedjor, kablar, karbinhakar, bridle-ringar, balkklämmor och bultar
· Tätheten i placeringen är direkt relaterad till effektiviteten, prestandan och besparingarna
· Montera utom räckhåll för människor och djur
· Planritningar, mezzaniner, kontorsplatser, maskiner, placering av personal, VVS, belysning, kanalsystem, elsystem, naturligt ljus/luftsystem, kranar, dörrar, fönster, ventilation och brandsläckningssystem är alla faktorer vid korrekt placering av Airius-systemet i taket
· Enheter måste ha ett säkerhetsavstånd mellan PHI-cell och personer på 30 cm för 5-tums cell och 60 cm för 9-tums cell
· Säkerställ att UV-skyddsglasögon bärs vid hantering av enheten

handling unit

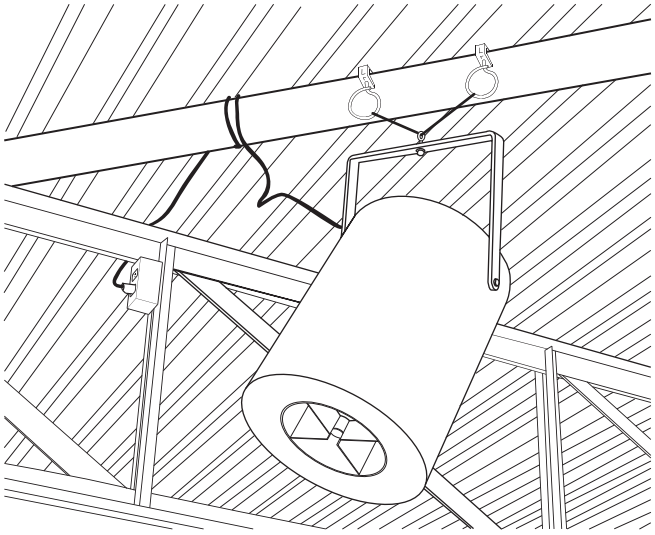

DRIFT

· Designad för att vara i drift 24 timmar om dygnet, 7 dagar i veckan för att upprätthålla termisk utjämning/fuktighetsutjämning
· Använd tillval för hastighetskontroll för att finjustera varvtalet vid behov
d to operate 24 hours-a-day, 7 days-a-week to maintain thermal equalization/humidity

UNDERHÅLL

• Use optional speed control to fine tune RPM if
· Frekvensen för rengöring varierar beroende på applikation och miljö
· Du kan rengöra plasthöljet med en fuktig, varm trasa och milt hushållsrengöringsmedel
· Använd inte petroleumprodukter, thinner eller lösningsmedel för att rengöra någon del av Airius-enheten
application and
· Om Airius-enheten går sönder, kontakta tillverkaren
• You may clean the plastic housing with a damp warm cloth, using mild household detergents
• Do not use petroleum products, thinners or solvents to clean any part of the Airius unit
• If the Airius unit fails, contact manufacturer

VARNING
Fara för UV-ljus.
Säkert >300 mm.

PC/ABS

Airius Sverige, © 2011. Alla rättigheter förbehållna.